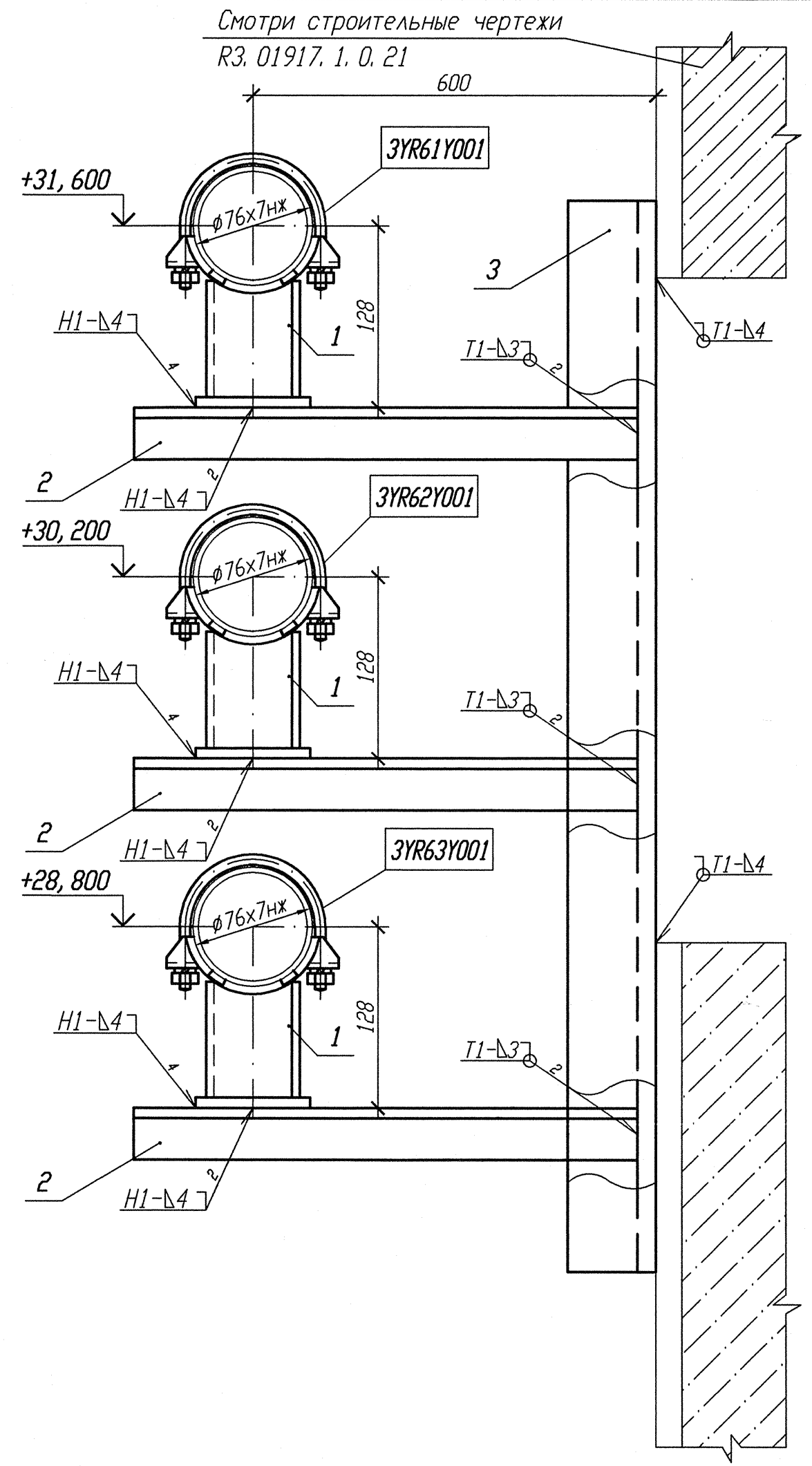

N опоры	Рабочее состояние						Холодное состояние						Сейсмическое состояние					
	Усилия, кН			Моменты, кН. м			Усилия, кН			Моменты, кН. м			Усилия, кН			Моменты, кН. м		
	Px	Py	Pz	Mx	My	Mz	Px	Py	Pz	Mx	My	Mz	Px	Py	Pz	Mx	My	Mz
3YR61Y001	0, 151	0, 397	0, 819	-0, 043	0, 642	0, 033	0, 071	-0, 202	-3, 382	0, 611	0, 613	0, 118	0, 409	0, 407	0, 324	0, 264	0, 24	0, 267
3YR62Y001	-0, 317	-0, 961	-5, 497	1, 242	2, 08	0, 166	-0, 02	0, 005	-4, 059	0, 849	0, 749	-0, 112	0, 007	0, 007	0, 006	0, 001	0, 001	0, 003
3YR63Y001	-1, 058	1, 592	-5, 496	2, 274	1, 846	-0, 408	0, 396	0, 069	-3, 919	0, 953	0, 949	-0, 109	0, 352	0, 366	0, 406	0, 314	0, 343	0, 25

1 Привязку опоры смотри 3YR61Z01, 3YR62Z01, YR63Z01.
2 Сварку производить по ГОСТ 5264-80.
3 Отметка трубопровода подлежит уточнению в соответствии с уклоном трубопровода.
4 Сварку опоры с трубопроводом производить по ОСТ108. 275. 27-80.
5 Спецификация составлена на три опоры.
6 Изготовить один комплект.

Спецификация деталей

Поз.	Обозначение	Наименование	Кол.	Материал	Масса, кг ед.	Масса, кг общ.	Приме-чание
1	02 ОСТ 108. 275. 27-80	Опора 76	3	Сборная	1, 976	5, 928	
2	ГОСТ 8509-93	Уголок В 50х50х5 l=700	6	Ст3пс2-сп ГОСТ 535-2005	2, 64	15, 84	
3	ГОСТ 8240-97	Швеллер 20У l=4500	1	Ст3пс2-сп ГОСТ 535-2005	82, 8	82, 8	БЧС-42654
	ГОСТ 2246-70	Проволока		Св-04Х19Н11М3			
	ГОСТ 9467-75	Электроды		УОНИИ 13/45			
				Итого:		104, 568	

АРХИВНЫЙ ЭКЗЕМПЛЯР

Инв. № подл. R3. 00780. 1. 0. 11
Лист 342

Изм.	Кол. уч.	Лист	N док.	Подп.	Дата
Инж. 2к		Сухарева			18.06
Пров. вед. инж.		Веренцова			19.06
Пров. нач. гр.		Жук			19.06
Н. контр		Краснояров			20.06

R3. ТР25. 3012. 011. 01. 00. 207

Ростовская АЭС Блок 3

Реакторное отделение
Герметичная часть
Трубопроводы газовых сдувок Рр>2, 2 МПа

Стадия	Лист	Листов
Р		1

Опора неподвижная
3YR61Y001, 3YR62Y001, 3YR63Y001

ОАО "НИАЭП" 2012

Инв. N подл. | Подп. и дата | Взам. инв. N
R3. 00780. 1. 0. 11

Формат А4х3